Technic **1.22**

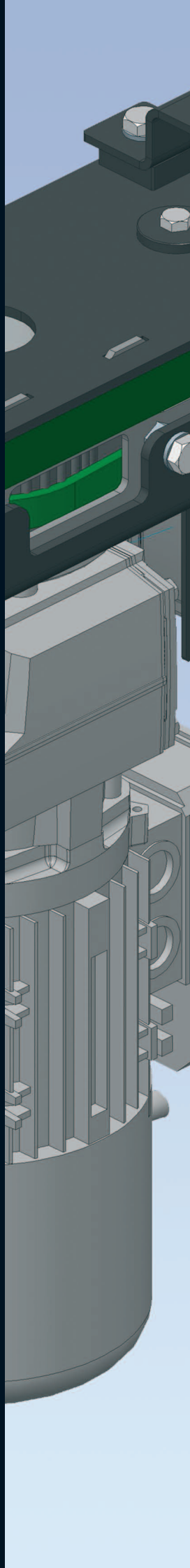

D Schienensysteme

1.22 BELT-TRACK

F Systèmes de rail

1.22 BELT-TRACK

E Track Systems

1.22 BELT-TRACK

Gerriets

1.22 BELT-TRACK

BELT-TRACK ist eine motorisierte Vorhangschiene für mittelschwere bis schwere Stoffe

Einsatzmöglichkeiten:
- Im Bühnen- und Studiobereich.
- Bei komplexen Schienen-führungen mit Kurven.

Montagearten:
- Deckenmontage.
- Rohrhakenmontage z.B. an Traversen oder Laststangen.
- Montage an Wandarmen.

Vorhangzugvarianten:
Motorische Antriebe inklusive G-FRAME 54 Steuerung, für fixe und variable Geschwindigkeit. Der schlupffreie Antrieb über den Zahnriemen bietet die Möglichkeit zur genauen Positionierung durch Geber und entsprechender Steuerung.

Abbildung:
1 Schienenschnitt.
2 Schienenschnitt mit Laufwagen.

BELT-TRACK est un système de rail motorisé adapté aux tissus d'un poids moyen ou lourd.

Applications :
- La patience idéale pour tout type de scène ou studio TV.
- Permet de réaliser des formes complexes avec des éléments cintrés.

Types de sous-construction :
- Montage plafond / support solide.
- Montage par crochets sur tube (poutres, porteuses).
- Montage sur consoles murales.

Entraînements motorisés et unité de commande type G-FRAME 54, pour vitesse fixe ou variable. L'entraînement sans glissement par la courroie dentée permet des positionnement précis e en utilisant un encodeur et la commande approprié

Images :
1 Coupe du rail.
2 Coupe du rail avec chariot.

BELT-TRACK is a motorized track system for medium and heavy weight curtains.

Applications:
- Perfect for stage and studio.
- Allows complex configurations including curves.

Installation options:
- Direct ceiling mounting.
- Hook clamp installation for use on truss and pipe battens.
- Wall mount bracket.

Motorized track for use with G-FRAME 54 control system (fixed or variable speed). Precise positioning is possible due to the timing belt and its slip-free technology by using an encoder and the appropriate control system.

Images:
1 Track section.
2 Track section with runner.

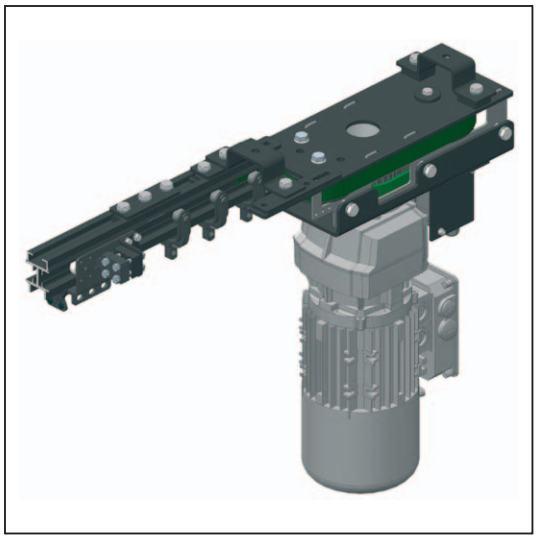

Belt-Track

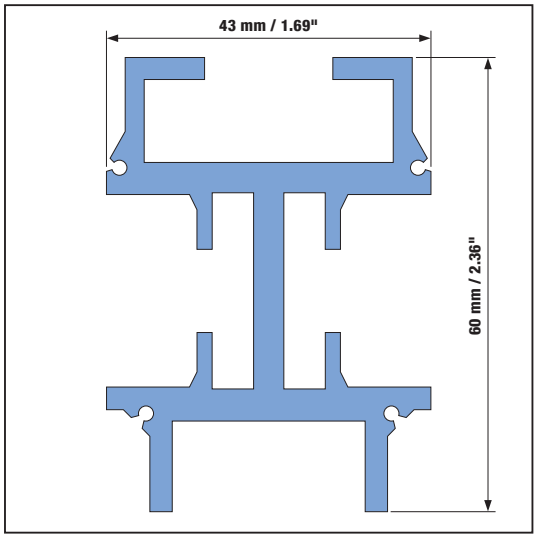

1 Maßstab / Echelle / Scale 1:1

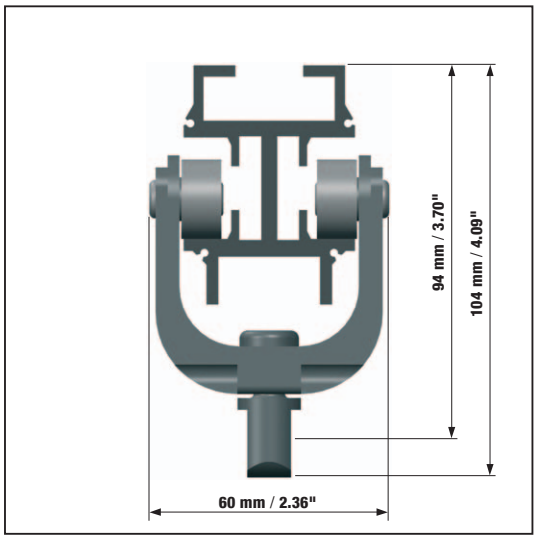

2

Technische Daten

Schiene:
- Eigengewicht 1.920 g/lfm
- Einzellänge 6,0 m
- Systemlänge begrenzt auf 36 m Schiene
- Max. Spannweite 2,0 m
- Min. Biegeradius 500 mm

Belastbarkeit Schiene siehe Seite 3.

Tragkraft:
- Zugwagen 35 kg
- 2-Rad-Laufwagen 15 kg

Données techniques

Rail :
- Poids 1.920 g/ml
- Longueur des éléments 6,0 m
- Longueur système limité à 36 m de rails
- Portée max. 2,0 m
- Rayon cintrage mini. 500 mm

Charge rail voir page 3.

Charge chariots :
- Chariot conducteur 35 kg
- Chariot simple 15 kg

Technical Data

Track:
- Weight 1.2 lbs/ft
- Length of section 19'8"
- System length limited to 36 m of track
- Max. distance between suspensions 6'7"
- Min. curve radius 19.6"

Load capacity see page 3.

Load capacity:
- Master Runner 77 lbs
- 2-Wheel Runner 33 lbs

! Die Ausführungen der Artikel kann von den gezeigten Bildern abweichen / Photos non contractuelles / Actual product may vary slightly from photograph.

1.22 BELT-TRACK

Belastungsangaben

Grundlage für Angaben zu Traglasten sind Dimensionierungen nach DGUV Information 215-313 (früher BGI 810-3) und DIN 56950. Bauteile, die an die Schiene als Teil einer Abhängung angebracht werden sind im Sinne der DIN 56950 für die doppelte Nennbelastung ausgelegt. Dabei ist ein Beiwert für dynamische Kräfte von 1.2 berücksichtigt worden. Sollten bei der Anwendung höhere dynamische Faktoren zu erwarten sein, müssen die Werte für Traglasten dementsprechend gemindert werden.
Schienen und deren Wagen wurden als Lastaufnahmemittel ähnlich wie Laststangen betrachtet.
Die Traglasten in den Schienentabellen berücksichtigen den Typ der Aufnahme der Abhängung (Nutenstein).

Stellen Sie sicher, dass auch die Unterkonstruktion und die Verbindungsmittel, die nicht zum Schienensystem gehören, ausreichend tragfähig sind!

Capacité de charge

La base pour le calcul des capacités de charge est un dimensionnement selon DGUV Information 215-313 (anciennement BGI 810-3) et DIN 56950.
Les éléments qui sont fixés aux rails comme éléments de suspente sont dimensionnés selon DIN 56950 pour le double de leur charge nominale (Nennbelastung) incluant un facteur pour effets dynamique de 1.2. Si des effets dynamiques plus importantes sont prévisibles il faut diminuer la capacité de charge (Traglast) indiquée.
Les rails et leur chariots sont considérés comme éléments recevant des charges (Lastaufnahmemittel) semblable aux tubes des porteuses de scène.
Les capacités de charges indiquées dans les tableaux considèrent le type de fixation des suspentes (écrou, écrou HD,...).

Assurez -vous que la sous-construction et les moyens de fixation ne faisant pas partie de la patience soient adaptés et suffisamment solides !

Load Capacity

The base for the evaluation of the load capacity is a dimensioning according to DGUV Information 215-313 (former BGI 810-3) and DIN 56950.
Components attached to the trackas for example suspension brackets are dimensionned accroding to DIN 56950 for the double of the nominal load (Nennbelastung). A factor of 1.2 for dynamic effects is taken into account. If higher dynamic effects are expected, the indicated load capacity needs to be reduced accordingly.
Rails and their runners are considered as load bearing elements (Lastaufnahmemittel) similar to the pipes of flybars.
The load capacity indicated in the table takes into account the type of fixing of the suspension bracket (camlock nut, HD-nut)

Verify the load capacity and stability of the under construction and all attachment accessories.

Belastungsdiagramm / Tableau des charges / Load Capacity

1.22 BELT-TRACK — Mit Standard Nutenstein / Avec écrou autoblocant / With Camlock Nut: **3122 0112**

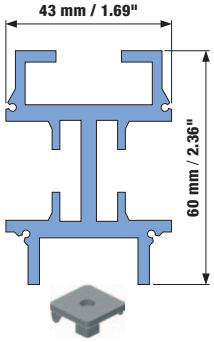

Länge / Longueur / Length **[m]**	Punktlast / Charge ponctuelle / Point load **[kg]**	Streckenlast / Charge linéaire / Line load **q [kg/m]**	Verteilte Gesamtlast / Charge répartie / Uniformly distributed load **F [kg]**
2,00 m	43 kg	23 kg/m	46 kg
1,75 m	43 kg	27 kg/m	47 kg
1,50 m	43 kg	31 kg/m	47 kg
1,25 m	43 kg	37 kg/m	46 kg
1,00 m	43 kg	47 kg/m	47 kg
0,50 m	43 kg	94 kg/m	47 kg

1.22 BELT-TRACK — Mit Nutenstein HD / Avec écrou HD / With adjustable nut HD: **3122 0114**

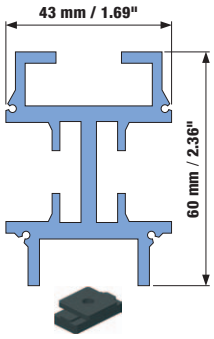

Länge / Longueur / Length **[m]**	Punktlast / Charge ponctuelle / Point load **[kg]**	Streckenlast / Charge linéaire / Line load **q [kg/m]**	Verteilte Gesamtlast / Charge répartie / Uniformly distributed load **F [kg]**
2,00 m	75 kg	47 kg/m	94 kg
1,75 m	85 kg	53 kg/m	93 kg
1,50 m	85 kg	62 kg/m	93 kg
1,25 m	85 kg	75 kg/m	94 kg
1,00 m	85 kg	94 kg/m	94 kg
0,50 m	85 kg	187 kg/m	94 kg

1.22 BELT-TRACK

1.22 BELT-TRACK	Mit Schienenverbinder / Avec raccord de rail / With Tracksplice: **3122 0111**			
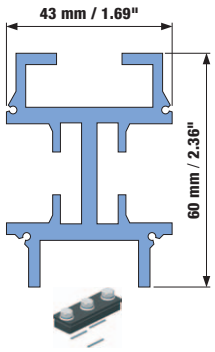	Länge / Longueur / Length **[m]**	Punktlast / Charge ponctuelle / Point load **[kg]** 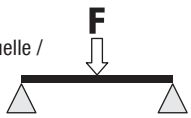	Streckenlast / Charge linéaire / Line load **q [kg/m]** 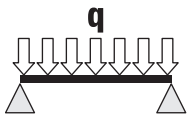	Verteilte Gesamtlast / Charge répartie / Uniformly distributed load **F [kg]**
	2,00 m	75 kg	63 kg/m	126 kg
	1,75 m	86 kg	94 kg/m	165 kg
	1,50 m	100 kg	120 kg/m	180 kg
	1,25 m	120 kg	144 kg/m	180 kg
	1,00 m	150 kg	180 kg/m	180 kg
	0,50 m	164 kg	360 kg/m	180 kg

1.22 BELT-TRACK: Vermaßung / Dimensions / Dimensioning

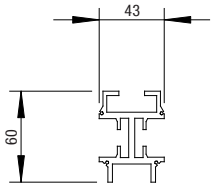

BELT-TRACK

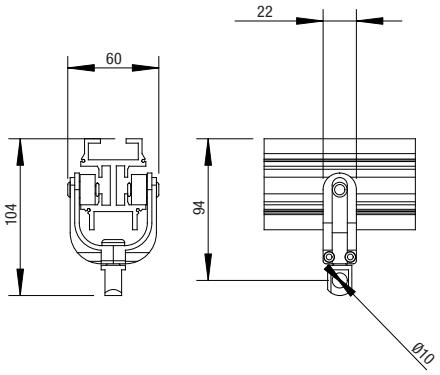

2-Rad-Laufwagen / Chariot simple / 2-Wheel Runner

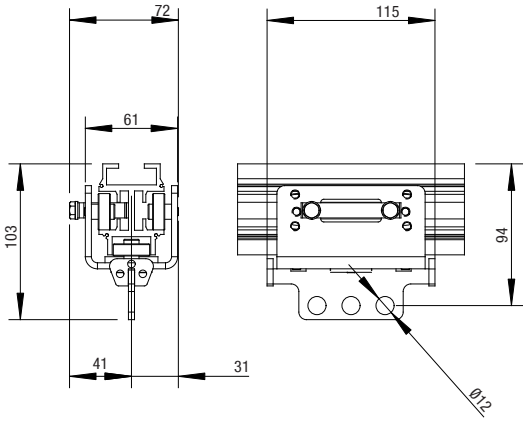

Zugwagen Gegenseite / Chariot conducteur complémentaire / Complementary Master Runner

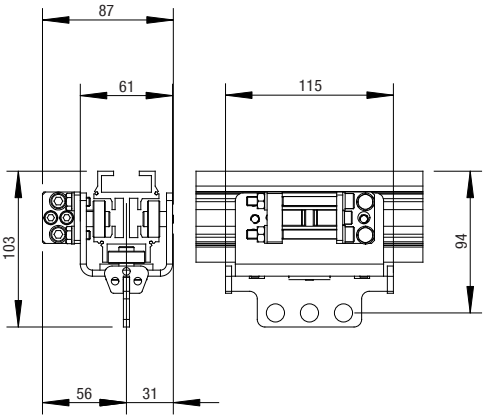

Zugwagen mit Riemenklemmung / Chariot conducteur avec serrage de courroie / Master Runner with Belt Clamping

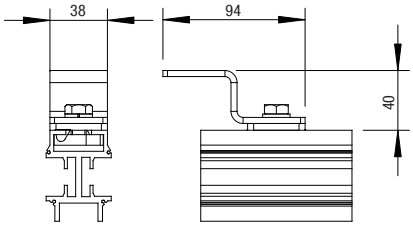

Abhängung mit Nutenstein / Entretoise de suspension avec écrou / Suspension bracket with adjustable nut

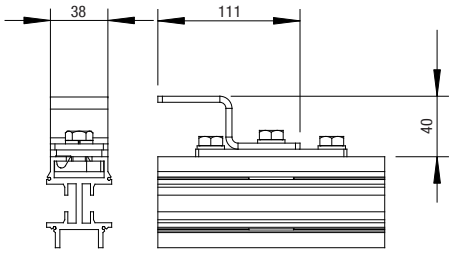

Schienenverbinder mit Abhängung / Raccord de rail avec entretoise de suspension / Track Splice with Suspension Bracket

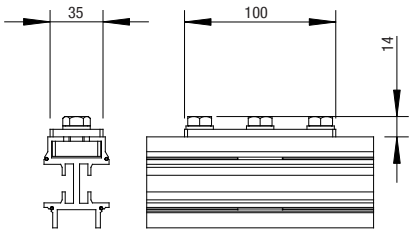

Schienenverbinder / Raccord de rail / Track Splice

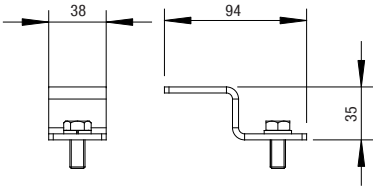

Z-Abhängung, allein ohne Nutenstein / Entretoise de suspension, seule sans écrou / Suspension Bracket, single without Nut

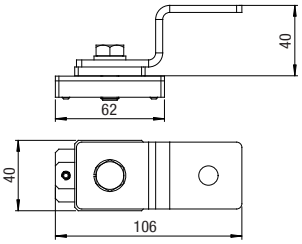

Abhängung mit Nutenstein HD / Entretoise de suspension avec écrou HD / Suspension Bracket with adjustable Nut HD

Alle Maße in mm / Toutes les dimensions en mm / All dimensions in mm

1.22 BELT-TRACK

Gerade einläufige BELT-TRACK-Schienenanlage

Für mittelschwere bis schwere Kulissen und Vorhänge.

BELT-TRACK - monorail droit

Pour rideaux d'un poids moyen et lourd.

BELT-TRACK - single straight track system

For medium to heavyweight curtains.

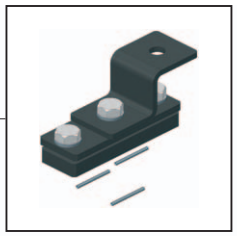

3122 8111
Schienenverbinder mit Abhängung / Kit raccord de rail avec entretoise de suspension / Splice Set with Suspension Bracket

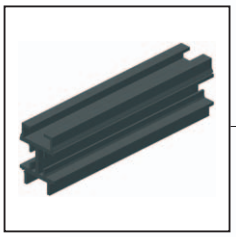

3122 1011
Schiene gerade / Rail droit / Straight Track

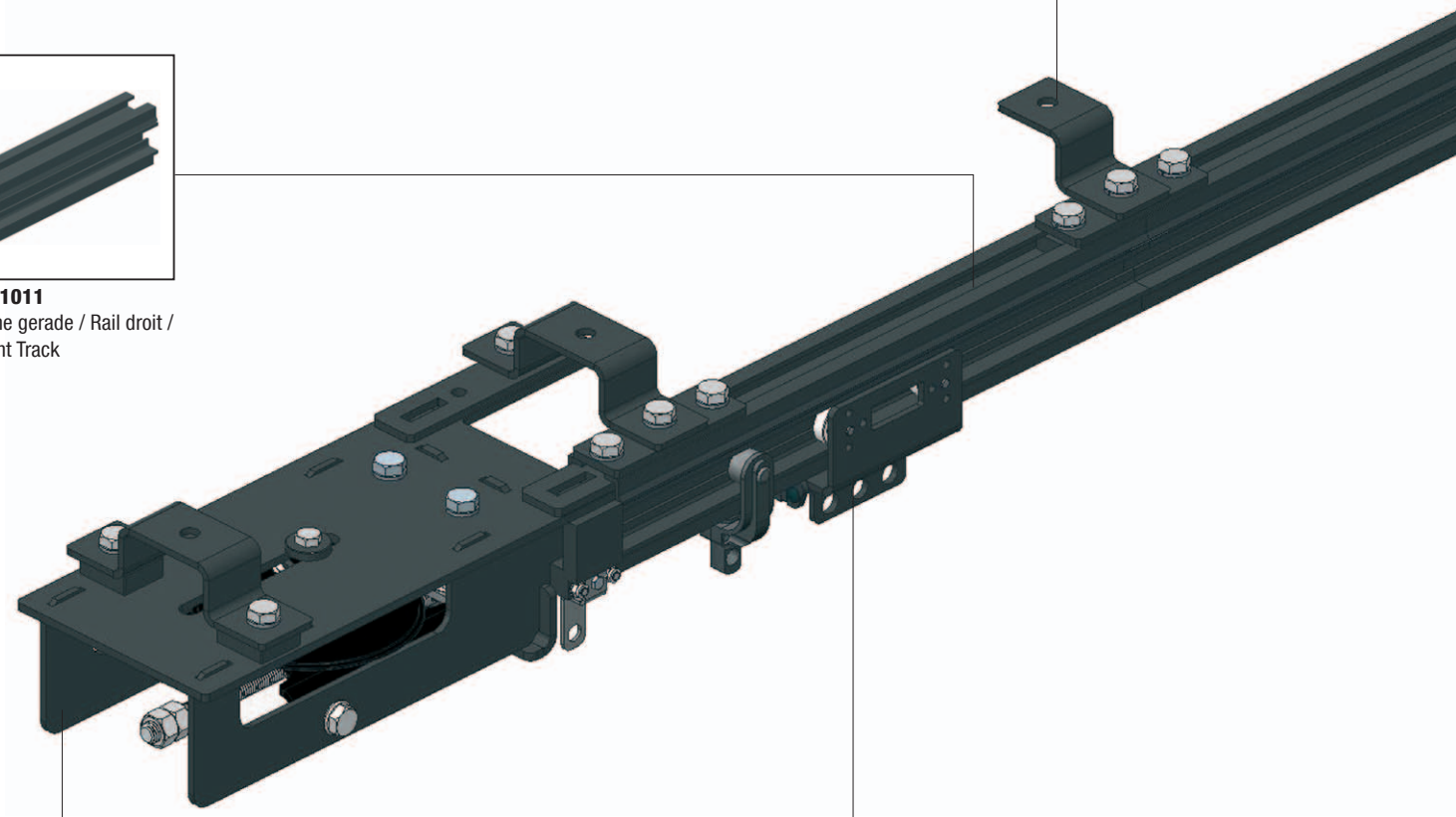

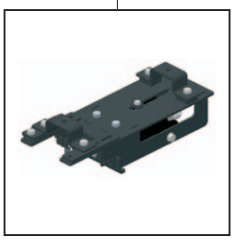

3122 6041
Umlenkung Rückführung, links montiert / Unité de renvoie, monté à gauche / Return Pulley, mounted to the left

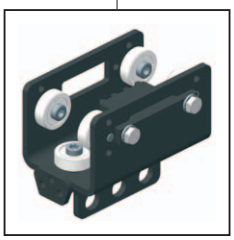

3122 3017
Zugwagen Gegenseite / chariot conducteur complémentaire / Complementary Master Runner

1.22 BELT-TRACK

3122 0011
Riemen / Courroie / Belt

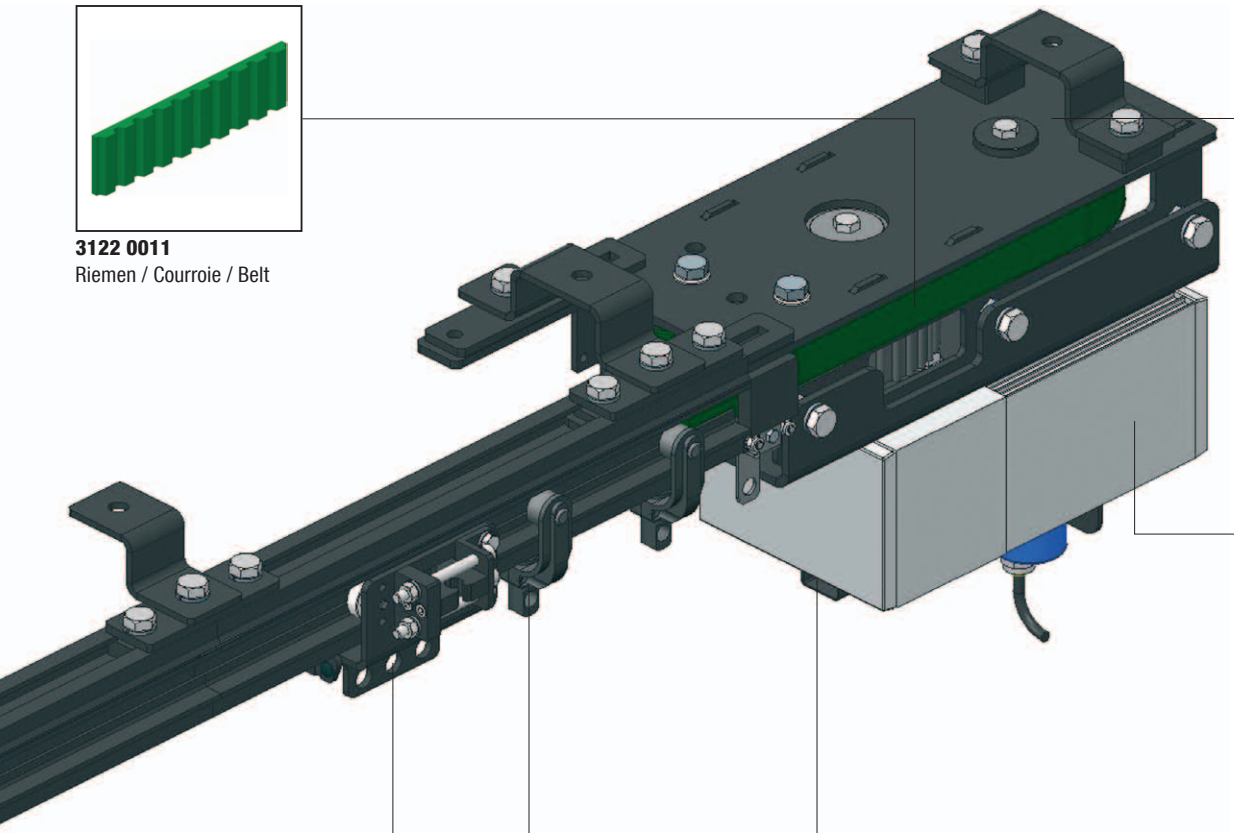

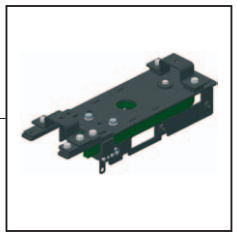

3122 6012
Umlenkung Antriebsseite, rechts montiert / Unité de renvoie, côté moteur, montée à droite / Return Pulley drive side, mounted to the right

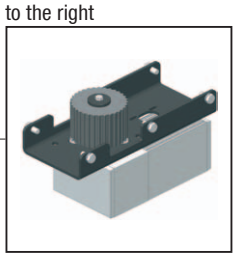

3122 7011
Antrieb BT12 / Moteur BT12 / Drive BT12

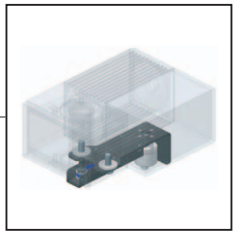

3122 9022
Gebereinheit für BT12 / Unité d'encodeur pour BT12 / Encoder Unit for BT12

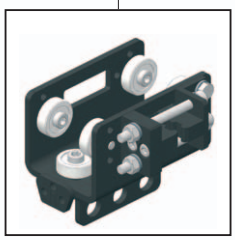

3122 3011
Zugwagen mit Riemenklemmung / Chariot conducteur avec serrage de courroie / Master Runner with Belt Clamping

3122 0021
2-Rad-Laufwagen / Chariot simple / 2-Wheel Runner

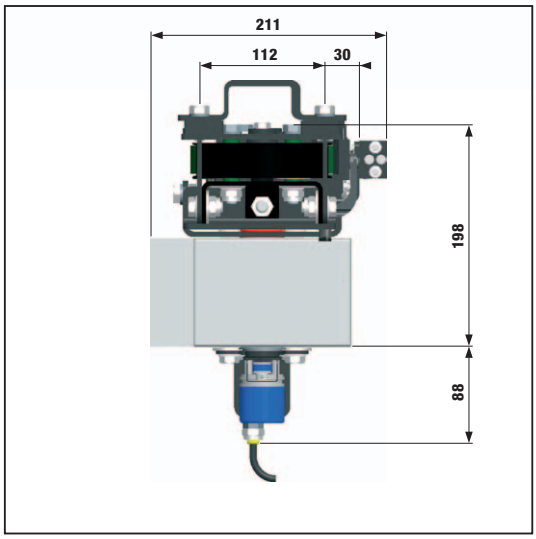

Vorderansicht / Vue en coupe / End View

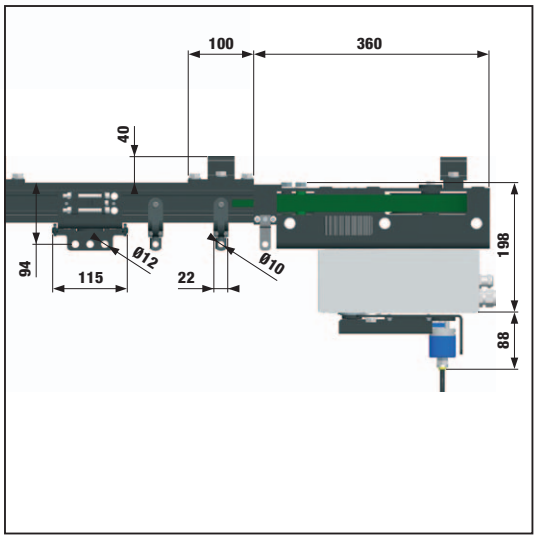

Seitenansicht / Vue de face / Side View

1.22 BELT-TRACK

BELT-TRACK-Schienenanlage mit Überlauf und gebogenen Teilen

Für mittelschwere bis schwere Kulissen und Vorhänge.

BELT-TRACK - système de patience avec croisement et éléments cintrés

Pour rideaux d'un poids moyen et lourd.

BELT-TRACK - track system with overlap and curved sections

For medium to heavyweight curtains.

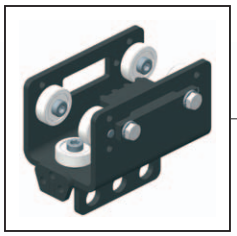

3122 3017
Zugwagen Gegenseite / chariot conducteur complémentaire / Complementary Master Runner

3122 0021
2-Rad-Laufwagen / Chariot simple / 2-Wheel Runner

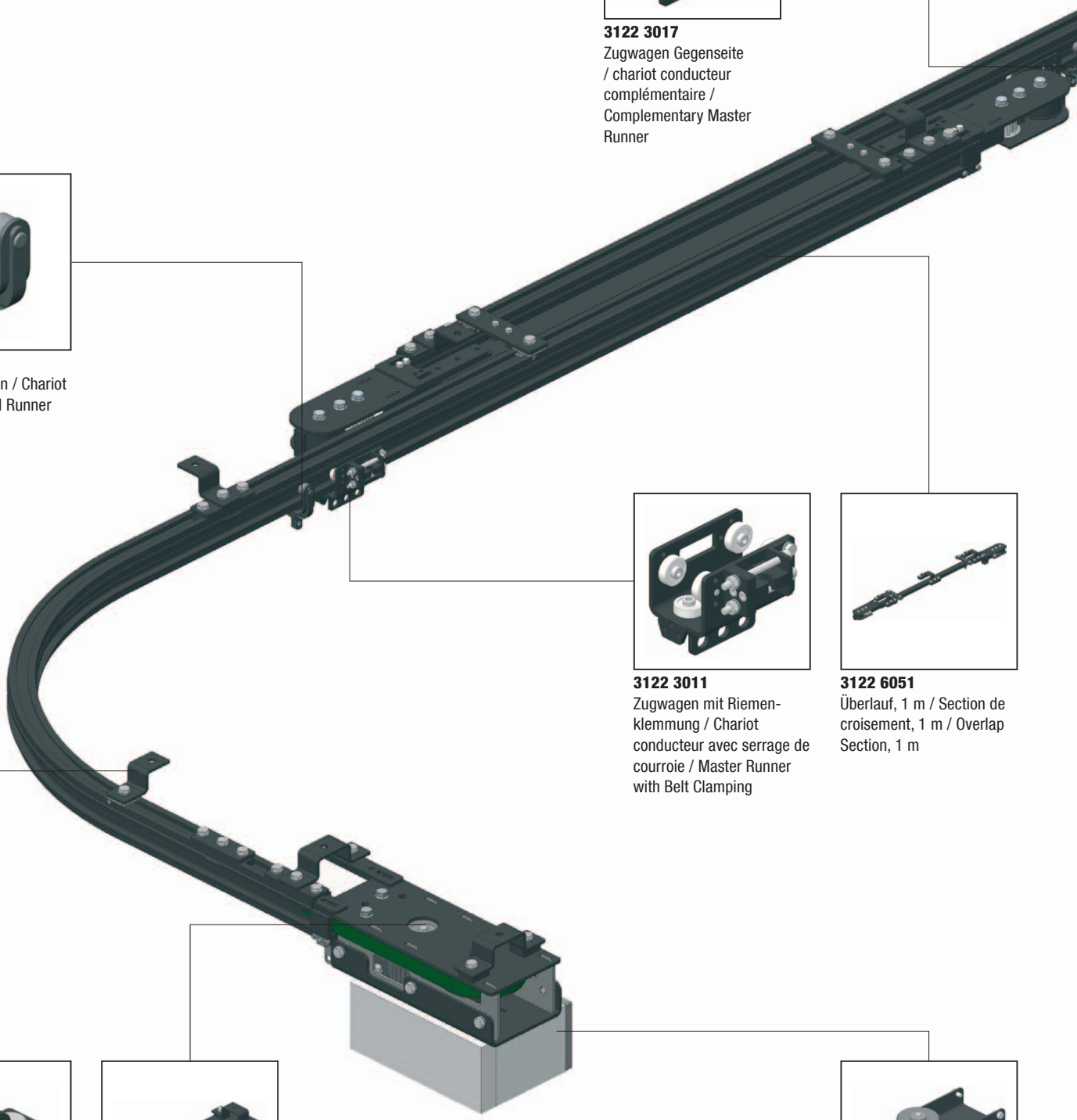

3122 3011
Zugwagen mit Riemenklemmung / Chariot conducteur avec serrage de courroie / Master Runner with Belt Clamping

3122 6051
Überlauf, 1 m / Section de croisement, 1 m / Overlap Section, 1 m

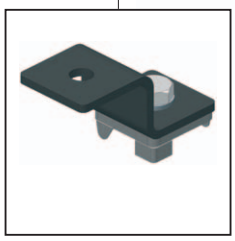

3122 8112
Abhängung mit Nutenstein / Entretoise de suspension avec écrou / Suspension Bracket with adjustable Nut

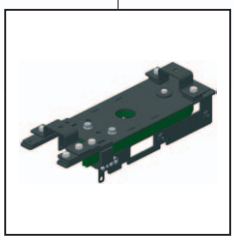

3122 6011
Umlenkung Antriebsseite, links montiert / Unité de renvoie côté moteur, montée à gauche / Return Pulley drive side, mounted to the left

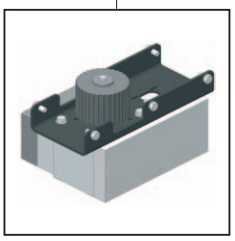

3122 7111
Antrieb BT30 / Moteur BT30 / Drive BT30

1.22 BELT-TRACK

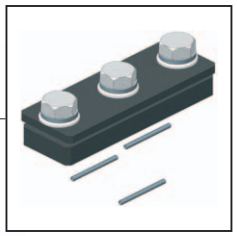

3122 0111
Schienenverbinder / Kit raccord de rail / Splice Set

3122 6042
Umlenkung Rückführung / Unité de renvoie / Return Pulley

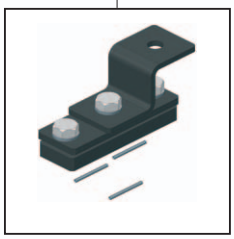

3122 8111
Schienenverbinder mit Abhängung / Kit raccord de rail avec entretoise de suspension / Splice Set with Suspension Bracket

3122 1081
Schiene Sonderbogen-mit Ansatz / Cintré,avec amorce,sur mesure / Custom Curve with Splice

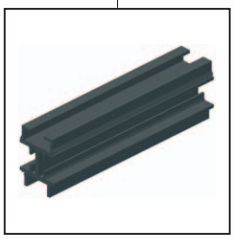

3122 1011
Schiene gerade / Rail droit / Straight Track

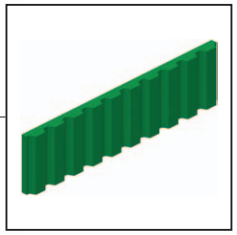

3122 0011
Riemen / Courroie / Belt

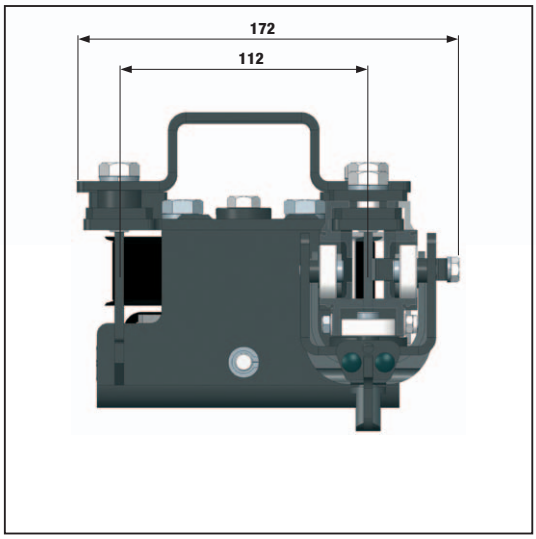

Vorderansicht / Vue en coupe / End View

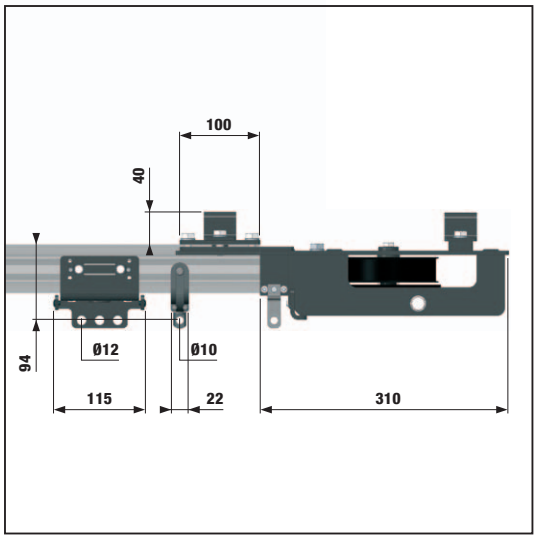

Seitenansicht / Vue de face / Side View

1.22 BELT-TRACK

Schiene gerade
- Laufschiene mit zwei integrierten Kanälen für Zahnriemen.
- Alu-Strangguss aus Aluminium AW 6063 T5.

Rail droit
- Rail avec profilé de guidage pour courroie dentée.
- Profilé alu AW 6063 T5.

Straight Track
- Track with integrated channels for timing belt.
- Aluminium extrusion AW 6063 T5.

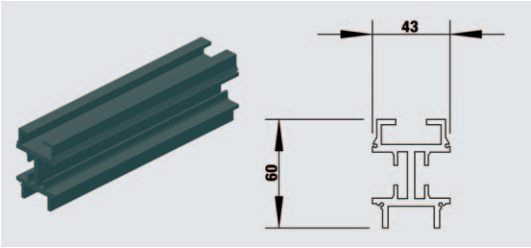

Art. / Réf.	Farbe	Coloris	Colour	cm	g/m
3122 1011	schwarz eloxiert	noir anodisé	black anodized	Länge / 600	1.920
3122 1021	Sonderlänge, schwarz eloxiert	Coupe sur mesure, noir anodisé	cut length, black anodized	Longueur/Length max. 600	1.920

Schiene gebogen - mit Ansatz
- Technische Beschreibung: siehe Schiene gerade.
- Farbe: schwarz eloxiert.

Rail cintré - avec amorce
- Descriptif technique : voir rail droit.
- Coloris : noir anodisé.

Track, Curved - with Splice
- Technical Technical details: see track, straight.
- Colour: black anodized.

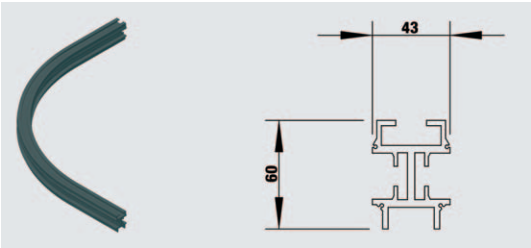

Art. / Réf.	Farbe	Coloris	Colour	cm	g
3122 1081	Sonderbogen - mit Ansatz	Cintre sur mesure - avec amorce	custom curve - with Splice	Radius / Rayon -	-

Überlauf
- Bestehend aus zwei Umlenkungen 180°, einem Zwischenstück und drei Abhängungen.

Section de croisement
- Avec deux unités de renvoie 180°, un élément intermédiaire et trois entretoises de suspension.

Overlap Section
- With two return pulley units, an intermediate profile and three suspension brackets.

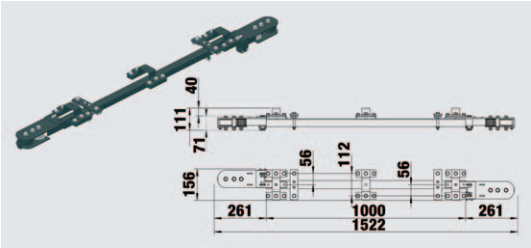

Art. / Réf.	Farbe	Coloris	Colour	cm	g
3122 6051	schwarz eloxiert	noir anodisé	black anodized	Länge / 100	12.000
3122 6052	Sonderlänge, schwarz eloxiert	Coupe sur mesure, noir anodisé	cut length, black anodized	Longueur/Length max. 100	

Schienenverbinder
- Zum Verbinden zweier Schienenteile.
- Mit Verbindungsstift zum passgenauen Zusammenfügen der Schienenteile.

Raccord de rail
- Pour raccorder deux rails.
- Avec goujon acier pour une liaison parfaite des rails en partie inférieure.

Track Splice
- Connects two track sections.
- With joint pin for flush connection in the lower part.

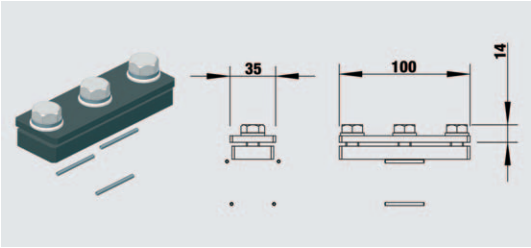

Art. / Réf.	Farbe	Coloris	Colour		g
3122 0111	schwarz	noir	black		440

Schienenverbinder mit Abhängung
- Zum Verbinden zweier Schienenteile.
- Mit Verbindungsstift zum passgenauen Zusammenfügen der Schienenteile.

Raccord de rail avec entretoise de suspension
- Pour raccorder deux rails.
- Avec goujon acier pour une liaison parfaite des rails en partie inférieure.

Track Splice with Suspension Bracket
- Connects two track sections.
- With joint pin for flush connection in the lower part.

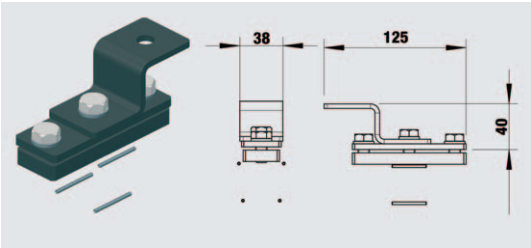

Art. / Réf.	Farbe	Coloris	Colour		g
3122 8111	schwarz	noir	black		580

1.22 BELT-TRACK

2-Rad-Laufwagen
- 2 Tragrollen aus Kunststoff, kugelgelagert.

Chariot simple matière
- 2 roulettes supérieures, sur roulement à billes.

2-Wheel Runner
- 2 load bearing wheels, ball bearing.

Art. / Réf.	Farbe	Coloris	Colour		kg	g
3122 0021	schwarz	noir	black	Tragkraft / Charge / Load Capacity	15	40

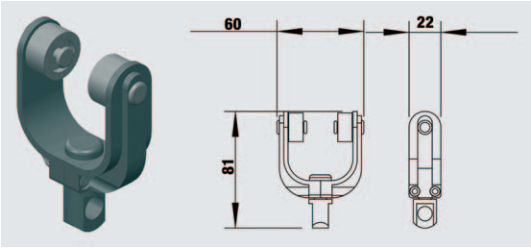

Zugwagen mit Riemenklemmung
- Zum Anbinden an den Zahnriemen und Verbindung der Riemenenden.

Chariot conducteur avec serrage de courroie
- Pour rattacher le chariot à la courroie et pour fermer la courroie.

Master Runner with Belt clamping
- To attach runner to belt and close the belt.

Art. / Réf.	Farbe	Coloris	Colour		kg	g
3122 3011	schwarz	noir	black	Tragkraft / Charge / Load Capacity	35	900

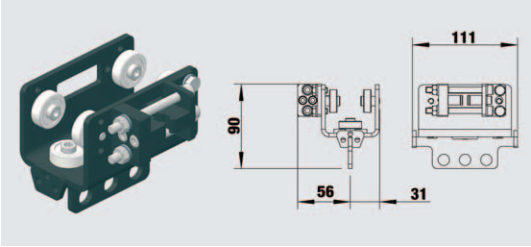

Zugwagen Gegenseite
- Mit Anbindung zum Riemen.

Chariot conducteur complémentaire
- Avec connexion à la courroie.

Complementary Master Runner
- With connection to belt.

Art. / Réf.	Farbe	Coloris	Colour		kg	g
3122 3017	schwarz	noir	black	Tragkraft / Charge / Load Capacity	35	800

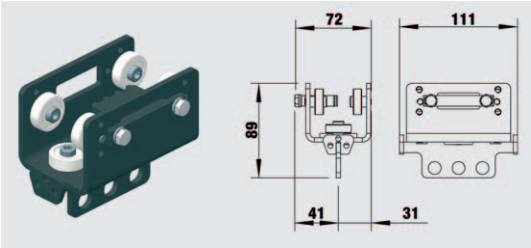

Umlenkung Antriebsseite
- Oberteil der Umlenkung an der Antriebsseite.

Unité de renvoie côté moteur
- Partie supérieur du renvoie côté moteur.

Return Pulley drive side
- Upper part of return pulley on drive side.

Art. / Réf.	Farbe	Coloris	Colour	g
3122 6011	schwarz, links montiert	noir, montée à gauche	black, mounted to the left	4.200
3122 6012	schwarz, rechts montiert	noir, montée à droite	black, mounted to the right	4.200

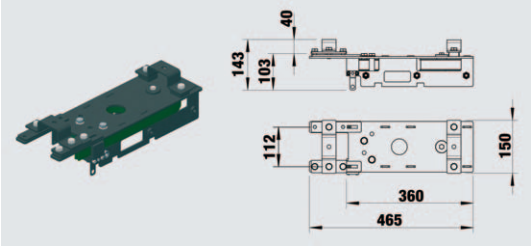

Umlenkung Rückführung
- Mit integriertem Riemenspanner.

Unité de renvoie
- Avec tendeur de courroie intégré.

Return Pulley
- With integrated belt tensioner.

Art. / Réf.	Farbe	Coloris	Colour	g
3122 6041	schwarz, links montiert	noir, montée à gauche	black, mounted to the left	6.800
3122 6042	schwarz, rechts montiert	noir, montée à droite	black, mounted to the right	6.800

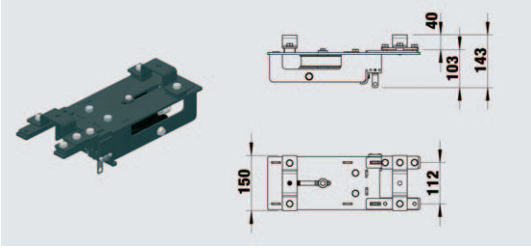

Abhängung mit Nutenstein
- Auf Schiene verschiebbar mit Bohrung für Schraube M10.

Entretoise de suspension avec écrou
- Avec perçage pour boulon M10.

Suspension Bracket with adjustable Nut
- With hole for M10 bolt.

Art. / Réf.	Farbe	Coloris	Colour		g
3122 8112	schwarz	noir	black		150

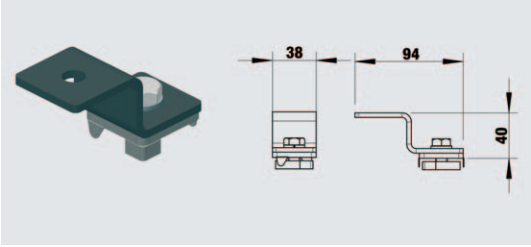

1.22 BELT-TRACK

Standard Nutenstein
- Standard Nutenstein, mit Bohrung für Schraube M10.

Ecrou standard
- Ecrou standard avec perçage pour boulon M10 perçage pour boulon M10.

Standard adjustable Nut
- Standard adjustable nut, with hole for M10 bolt.

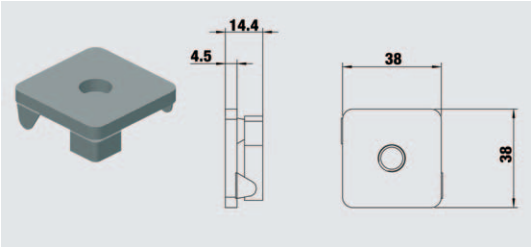

Art. / Réf.	Farbe	Coloris	Colour			g
3122 0112	silber	argent	silver			78

Z-Abhängung, allein ohne Nutenstein
- Für Montage an Schienenverbinder oder Umlenkung.

Entretoise de suspension, seule sans écrou
- Pour montage à un raccord de rail ou un renvoie.

Suspension Bracket, single without Nut
- For mounting on splice or return pulley.

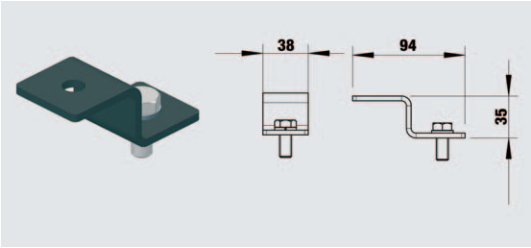

Art. / Réf.	Farbe	Coloris	Colour		kg	g
3122 8113	schwarz	noir	black	Tragkraft / Charge / Load Capacity	50	220

Abhängung HD mit Nutenstein HD
- Abhängung HD mit Nutenstein HD mit Bohrung für Schraube M10.

Entretoise de suspension HD avec écrou HD
- Entretoise de suspension HD avec écrou HD avec perçage pour boulon M10.

Suspension Bracket HD with Adjustable Nut HD
- Suspension bracket HD with adjustable nut HD with hole for M10 bolt.

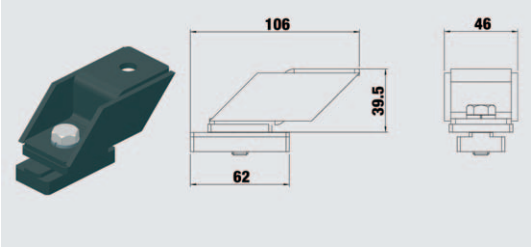

Art. / Réf.	Farbe	Coloris	Colour		g
3122 8114	schwarz	noir	black		500

Nutenstein HD
- Nutenstein HD, mit Bohrung für Schraube M10.

Ecrou HD
- Ecrou HD avec perçage pour boulon M10.

Adjustable Nut HD
- Adjustable nut HD, with hole for M10 bolt.

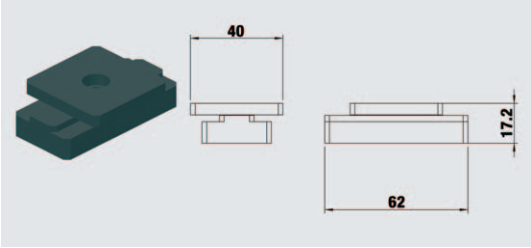

Art. / Réf.	Farbe	Coloris	Colour		g
3122 0114	schwarz	noir	black		200

Abhängung HD
- Abhängung HD mit Bohrung für Schraube M10.

Entretoise de suspension HD
- Entretoise de suspension HD avec perçage pour boulon M10.

Suspension Bracket HD
- Suspension bracket HD with hole for M10 bolt.

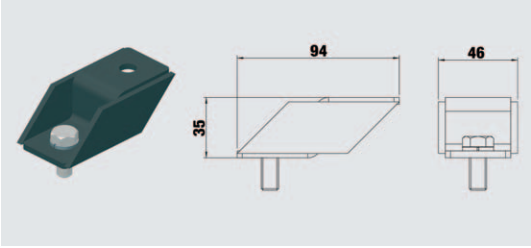

Art. / Réf.	Farbe	Coloris	Colour		kg	g
3122 8115	schwarz	noir	black	Tragkraft / Charge / Load Capacity	100	300

Half-Coupler, 500 kg
- Einfachschelle.
- Für Rohr Ø 48 - 51 mm.
- Fixings: M12.
- TÜV geprüft.

Collier simple, 500 kg
- Pour tube Ø 48 - 51 mm.
- Pour boulons M12.
- Certifié TÜV.

Half-Coupler, 500 kg
- Single coupler.
- For pipe Ø 48 - 51 mm.
- Fixings: M12.
- TÜV certified.

Art. / Réf.	Farbe	Coloris	Colour		mm	g
4302 0119	schwarz	noir	black	Breite / Largeur / Width	50	531

1.22 BELT-TRACK

Riemen
- Zahnriemen aus Polyurethan mit Drahtseilverstärkung.

Courroie
- Courroie dentée en polyuréthane renforcée de câbles acier.

Belt
- Polyurethane timing belt with steel cord reinforcement.

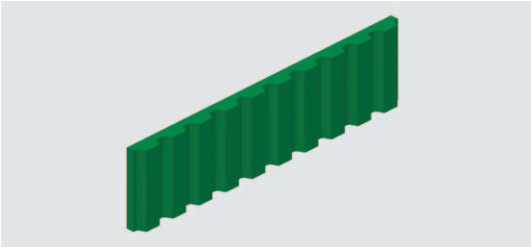

Art. / Réf.	Farbe	Coloris	Colour		g
3122 0011	grün	vert	green		

Antrieb BT-L
- Komplette Montageeinheit mit Antrieb.
- Mit externem Endschalter.

Moteur BT-L
- Unité d'entraînement complète avec moto-réducteur.
- Avec fin de course externe.

Drive BT-L
- Complete unit with motor.
- With external limit switch.

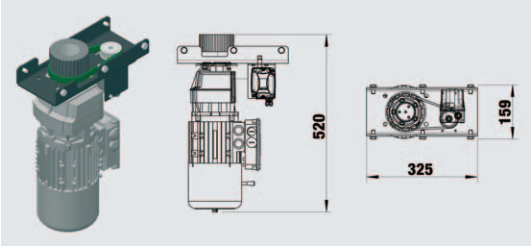

Art. / Réf.	Farbe	Coloris	Colour		g
3122 7211	schwarz	noir	black		20.000

Gebereinheit für BT-L
- Mit Inkrementalgeber.

Unité d'encodeur pour BT-L
- Avec encodeur incrémental.

Encoder Unit for BT-L
- With incremental encoder.

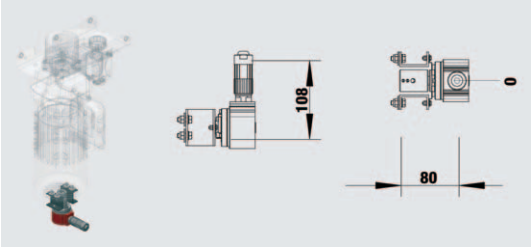

Art. / Réf.	Farbe	Coloris	Colour		g
3122 9021	schwarz	noir	black		500

Antrieb BT12
- Komplette Montageeinheit mit Antrieb, integrierte Endschalter.

Moteur BT12
- Unité d'entraînement complète avec moto-réducteur, avec fins de course intégrés.

Drive BT12
- Complete unit with motor and internal limit switches.

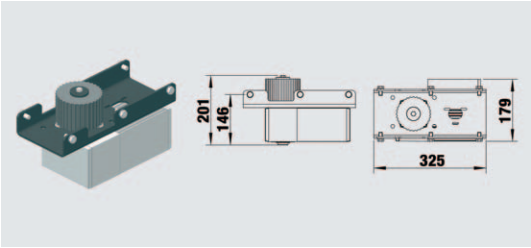

Art. / Réf.	Farbe	Coloris	Colour		g
3122 7011	schwarz	noir	black		13.200

Gebereinheit für BT12
- Mit Inkrementalgeber.

Unité d'encodeur pour BT12
- Avec codeur incrémental.

Encoder Unit for BT12
- With incremental encoder.

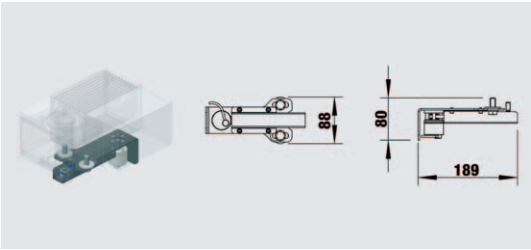

Art. / Réf.	Farbe	Coloris	Colour		g
3122 9022	schwarz	noir	black		570

Antrieb BT30
- Komplette Montageeinheit mit Antrieb, integrierte Endschalter.

Moteur BT30
- Unité d'entraînement complète avec moto-réducteur, avec fins de course intégrés.

Drive BT30
- Complete unit with motor and internal limit switches.

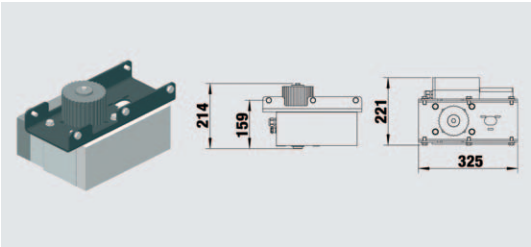

Art. / Réf.	Farbe	Coloris	Colour		g
3122 7111	schwarz	noir	black		19.000

1.22 BELT-TRACK

Gebereinheit für BT30
- Mit Inkrementalgeber.

Unité d'encodeur pour BT30
- Avec codeur incrémental.

Encoder Unit for BT30
- With incremental encoder.

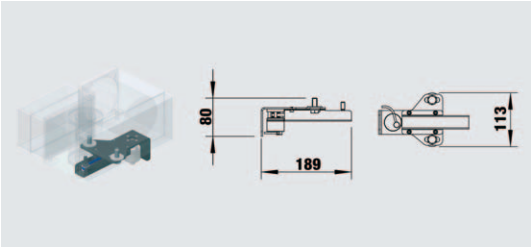

Art. / Réf.	Farbe	Coloris	Colour		g
3122 9023	schwarz	noir	black		580

G-FRAME 54 Schützsteuerung*
- Für fixe Geschwindigkeit.
- AUF / STOPP / ZU.
- 1 x 230 VAC - 50 Hz.
- Für Direktverkabelung.
- B x H x T: 444 x 220 x 550 mm.

Unité commande G-FRAME 54 - vitesse fixe*
- Pour vitesse fixe.
- Ouvrir-stop-fermer.
- 1 x 230 VAC - 50 Hz.
- Câblage direct sur bornier intégré.
- L x H x P : 444 x 220 x 550 mm.

G-FRAME 54 Control Cabinet, Fixed Speed*
- For fixed speed.
- Open / Stop / Close functions.
- 1 x 230 VAC - 50 Hz - other voltages available.
- For direct cabling.
- W x H x D: 444 x 220 x 550 mm.

Art. / Réf.	
3180 3011	

G-FRAME 54 Frequenzsteuerung*
- Für variable Geschwindigkeit.
- AUF / STOPP / ZU.
- 1 x 230 VAC - 50 Hz.
- Für Direktverkabelung.
- B x H x T: 444 x 220 x 550 mm.

Unité commande G-FRAME 54 - vitesse variable*
- Pour vitesse variable.
- Ouvrir-stop-fermer.
- 1 x 230 VAC - 50 Hz.
- Câblage direct sur bornier intégré.
- L x H x P : 444 x 220 x 550 mm.

G-FRAME 54 Control Unit, Variable Speed*
- For variable speed.
- Open / Stop / Close functions.
- 1 x 230 VAC - 50 Hz - other voltages available.
- For direct cabling.
- W x H x D: 444 x 220 x 550 mm.

Art. / Réf.	
3180 4011	

*Die Ausführungen der Steuerungen kann von den gezeigten Bildern abweichen / Photos non contractuelles / Actual product may vary slightly from photograph.

Geschäftszeiten / Heures d'ouverture / Business hours	Montag - Donnerstag / Lundi - jeudi / Monday - Thursday:	08.00 - 12.00 Uhr 13.00 - 17.00 Uhr
	Freitag / Vendredi / Friday:	08.00 - 12.00 Uhr 13.00 - 15.30 Uhr
	Unsere Telefonzentrale ist durchgehend für Sie erreichbar, werktags von 08.00 - 18.00 Uhr, freitags von 08.00 -17.00 Uhr / Notre standard est à votre disposition de 8.00 à 18.00 du lundi au jeudi, et de 8.00 à 17.00 le vendredi / You can reach us at the phone Monday to Thursday from 08:00 a.m. - 06:00 p.m., on Friday from 08:00 a.m. - 05:00 p.m. Außerhalb der Geschäftszeiten können Sie auf unserem Anrufbeantworter zeitlich unbegrenzt Ihre Nachrichten hinterlassen / En dehors de ces horaires, vous pouvez nous laisser un message sur notre répondeur téléphonique / Outside normal business hours, please leave a message and we will get back to you the next business day.	
Anschriften / Adresses / Address	Lieferanschrift / Adresse de livraison / Shipping address:	GERRIETS GmbH Bühnenbedarf Im Kirchenhürstle 5 - 7 D-79224 Umkirch
	Postanschrift / Adresse postale / Mail address:	GERRIETS GmbH Bühnenbedarf Postfach 1154 D-79220 Umkirch
Telefonnummern / Téléphone / Phone Numbers	Zentrale / Standard / Telephone switchboard:	+49 7665 - 960 0
	Verkauf / Vente / Sales:	+49 7665 - 960 320
	Versandauskunft / Service expédition / Shipping Department:	+49 7665 - 960 126
	Buchhaltung / Comptabilité / Accounting Department:	+49 7665 - 960 170
Telefax / Télécopie / Fax numbers	Zentrale / Standard / General Inquiry:	+49 7665 - 960 125
Online	Internet E-mail	www.gerriets.com info@gerriets.com
	Handelsregister Freiburg / Registre de commerce Freiburg / Commercial register, Freiburg: UST-ID-Nr. / Numéro Identification TVA / Tax number:	HRB-Nr. 2678 142191543
	Geschäftsführer / Gérants / Managing Directors:	Hannes Gerriets Bernd Baumeister

Fehler, Technische Änderungen und Irrtümer vorbehalten.
Sous réserve d'erreurs et de modifications techniques.
All information subject to change or technical modification without notice.

05 / 2016

Gerriets GmbH
Im Kirchenhürstle 5-7
DE-79224 Umkirch
☏ +49 7665 960 0
🖷 +49 7665 960 125
info@gerriets.com
www.gerriets.com

Gerriets S. A. R. L.
Rue du Pourquoi Pas
FR-68600 Volgelsheim
☏ +33 3 89 22 70 22
🖷 +33 3 89 22 70 50
info@gerriets.fr
www.gerriets.fr

Gerriets International Inc.
130 Winterwood Avenue
US-Ewing NJ 08638
☏ +1 609 771 8111 (New Jersey)
☏ +1 725 696 5900 (Las Vegas)
🖷 +1 609 771 8118
info@gerriets.us
www.gerriets.us

Gerriets Great Britain Ltd.
18 Verney Road
GB-London SE16 3DH
☏ +44 20 7639 7704
🖷 +44 20 7732 5760
info@gerriets.co.uk
www.gerriets.co.uk

Gerriets Austria CEE GmbH
Gorskistraße 8
AT-1230 Wien
☏ +43 1 6000 600 0
🖷 +43 1 6032 585
info@gerriets.at
www.gerriets.at

Gerriets España S. L.
Pol. Ind. Camporrosso Sur
Avda. de Las Moreras
Sector 1, Naves 1-2-3
ES-28350 Ciempozuelos, Madrid
☏ +34 91 134 5022
🖷 +34 91 134 5084
info@gerriets.es
www.gerriets.es

Gerriets Belgique
Distribué par :
Gerriets S. A. R. L.
Rue du Pourquoi Pas
FR-68600 Volgelsheim
☏ +33 3 89 22 70 22
🖷 +33 3 89 22 70 50
info@gerriets.fr
www.gerriets.fr

Gerriets Nederland
LevTec BV
Pieter Braaijweg 51
NL-1114 AJ Amsterdam-Duivendrecht
☏ +31 20 40 82 553
🖷 +31 20 40 82 662
info@gerriets.nl
www.gerriets.nl

Gerriets Italia
Risam for show
Viale Spagna 150 / B
IT-20093 Cologno Monzese (MI)
☏ +39 02 2532 113
🖷 +39 02 2532 130
info@gerriets.it
www.gerriets.it

Gerriets Hellas
Stage Art EPE
Stournari 27B
GR-10682 Athens
☏ +30 210 3836 715
🖷 +30 210 3811 929
info@gerriets.gr
www.gerriets.gr

Gerriets Turkey
Benart Sound-Light-Vision-Stage System
Ibrahim Karaoglanoglu Cad.
Altınok Plaza No:37 K:3
Seyrantepe – Kağıthane
TR-34418 Istanbul
☏ +90 212 254 33 43
🖷 +90 212 254 33 53
benart@benart.net
www.benart.net

Gerriets Slovenija
(Croatia, Bosnia and Herzegovina,
Serbia, Montenegro, Macedonia,
Kosovo)
MAORI, d.o.o.
Špruha 14
SI-1236 loc Trzin
☏ +386 143 052 79
🖷 +386 590 27 508
info@gerriets.si
www.gerriets.si

Gerriets Hungária
Gépbér Színpad Kft.
Hajóállomás u. 1.
HU - 1095 Budapest
☏ +36 1 445 4811
🖷 +36 1 445 4820
info@gerriets.hu
www.gerriets.hu

Gerriets Romania
Distributed by:
Gerriets Austria CEE GmbH
Gorskistraße 8
AT-1230 Wien
☏ +43 1 6000 600 0
🖷 +43 1 6032 585
info@gerriets.at
www.gerriets.at

Gerriets Bulgaria
Landau Impex GmbH
Shavarski pat Str. No. 3
BG-1000 Sofia, Losenetz
☏ +35 92 862 92 44
🖷 +35 92 868 71 16
info@gerriets.bg
www.gerriets.bg

Gerriets Korea Co., Ltd.
22-12, Ogab-gil 192beon-gil,
Gamgok-myeon,Eumseong-gun,
Chungcheongbuk-do
Korea 369-852
☏ +82 2 477 7713
🖷 +82 2 477 1490
info@gerriets.co.kr
www.gerriets.co.kr

Gerriets South Africa
AVL Distribution
P.O.Box 70740
4, Ealing Crescent
ZA-2021 Bryanston
☏ +27 11 463 5804
🖷 +27 11 463 5809
info@gerriets.co.za
www.gerriets.co.za

Gerriets Brasil
Stefan Herbert Bottcher Comercio
Rua dos Inconfidentes 867 2° andar
Bairro Savassi
cep. 30140-120 Belo Horizonte MG
Brasil
☏ +55 31 2537 5468
📱 +55 31 99201 4700
stefanbottcher@gerrietsbrasil.com.br
www.gerrietsbrasil.com.br

Gerriets Czech Republic / Slovakia
firmy GERRIETS pro CR a SR
Boretická 4
CZ-62800 BRNO
📱 +420 731 064 022
info@gerriets.cz
www.gerriets.cz